12G series

直式插头 Straight plug

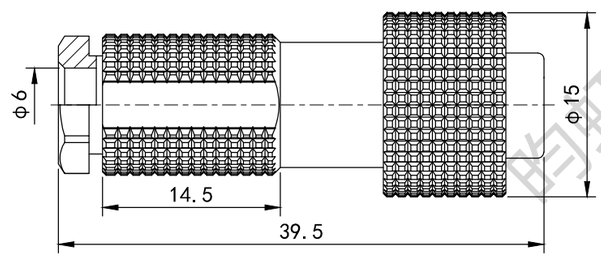

直式PG7插头 Straight PG7 plug

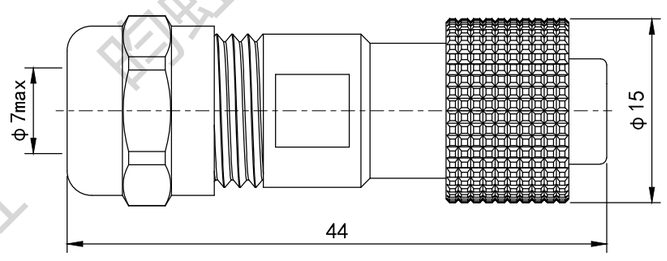

对接六角插座 Docking hexagonal receptacle

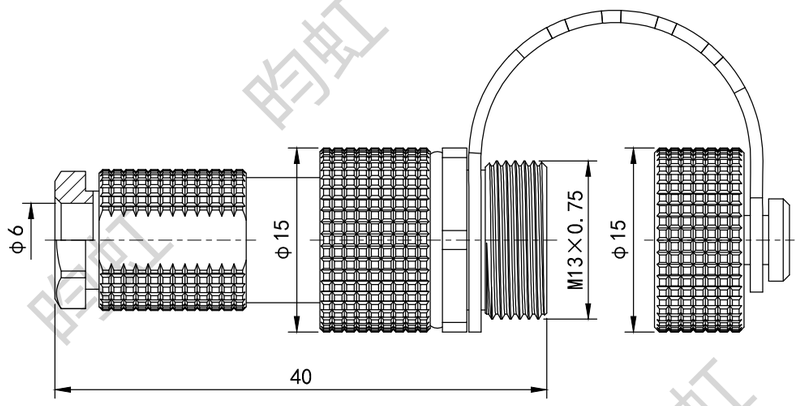

H款直式插头 H-style Straight plug

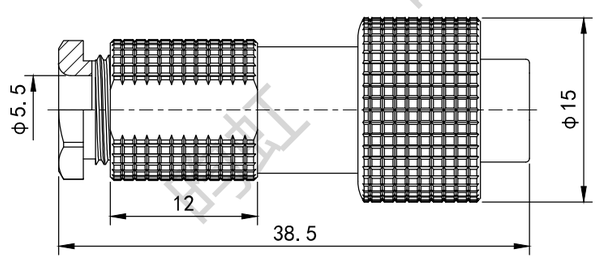

H款对接六角插座 H-style Docking hexagonal receptacle

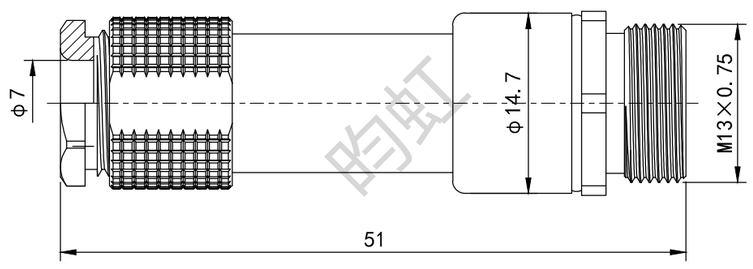

后螺母六角插座 Rear nut hexagonal receptacle

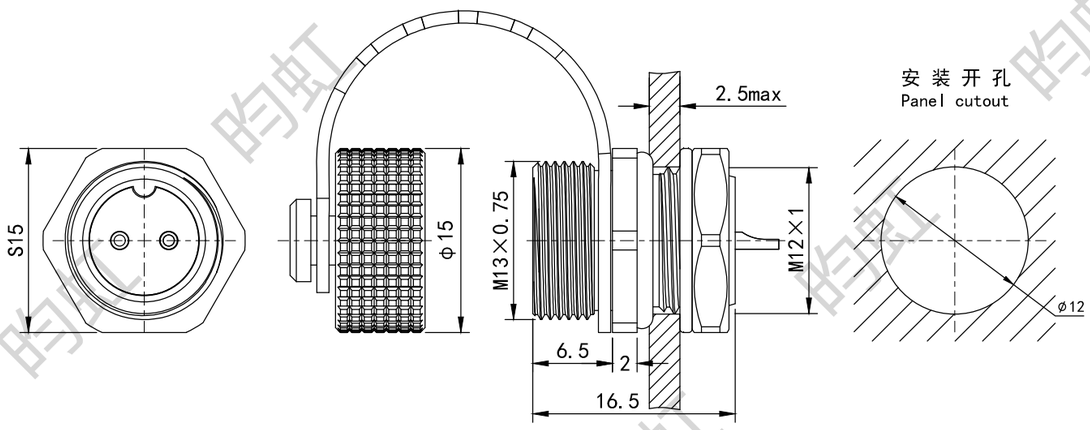

材料和技术参数 Material and spec

接插方式 Coupling	螺纹连接 Threaded
外壳材料 Shell material	黄铜（镀镍，镀铬） Brass nickel or chromium plated
绝缘体 Insert material	塑料pbt，耐高温180℃ PBT,max temperature 180℃
接触件材料 Contact material	铜（镀金） Brass with gold plating
接线方式 Termination	焊接 Solder
插拔次数 Mating cycle	500
温度范围 Temperature range	-30℃~+85℃
防水等级 IP waterproof grade	IP67

焊接芯件参数表 Solder contact spec

芯数 Number of contact	2	3	4	5	6	7
公端绝缘体正面图 Male contact face view	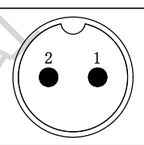	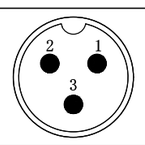	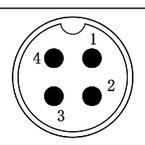	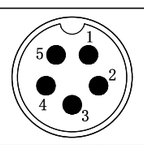	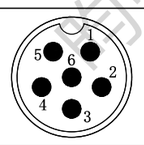	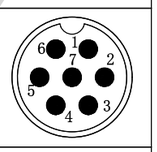
额定电流（A） Rated current(A)	5	5	5	5	5	5
接触件直径（mm） Contact diameter(mm)	Φ0.9×2	Φ0.9×3	Φ0.9×4	Φ0.9×5	Φ0.9×6	Φ0.9×7
工作电压（AC.V） Rated voltage(AC.V)	200	200	200	180	180	180
耐压（AC.V）1 min Test voltage (AC.V)1 min	1500	1500	1500	1000	1000	1000
接触电阻（mΩ） Contact resistance(mΩ)	5	5	5	5	5	5
绝缘电阻（MΩ） Insulation resistance(MΩ)	2000	2000	2000	2000	2000	2000
焊杯孔径（mm） Welding cup aperture（mm）	Φ0.8	Φ0.8	Φ0.8	Φ0.8	Φ0.8	Φ0.8