16G series

直式插头 Straight plug

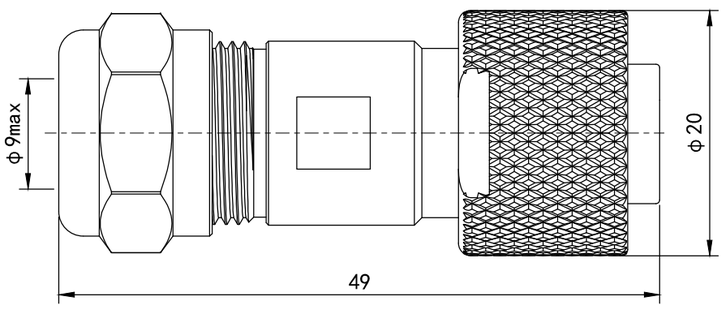

配 有 塑 料 防 尘 盖
Equipped with plastic dust cover

后螺母六角插座 Rear nut hexagonal receptacle

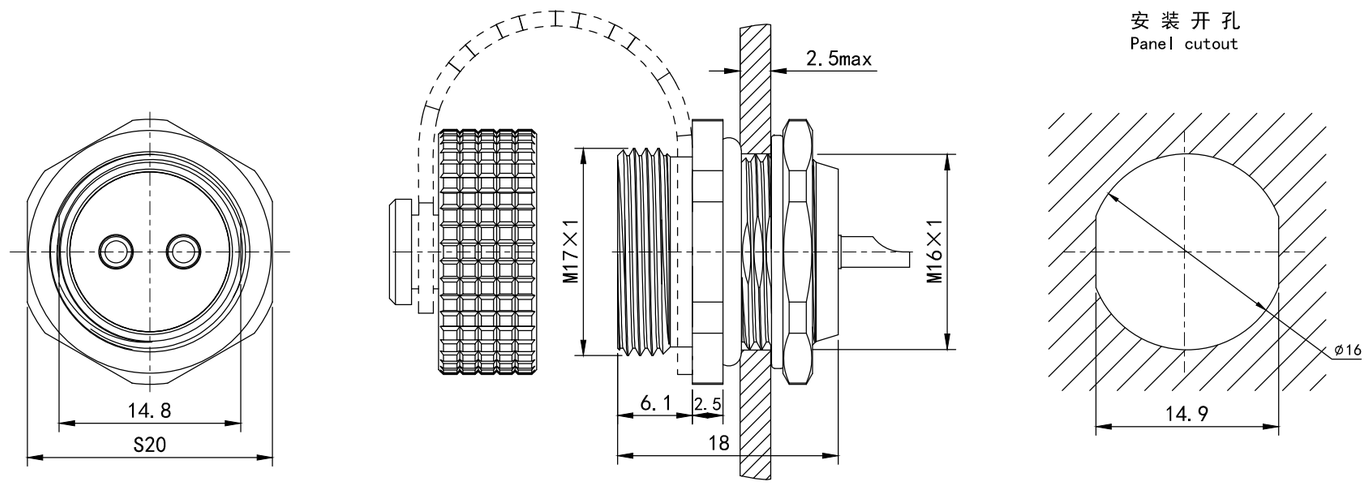

配有塑料防尘盖/金属防尘盖另购
Equipped with plastic dust cover /
Metal dust cover to be purchased separately

对接六角插座 Docking hexagonal receptacle

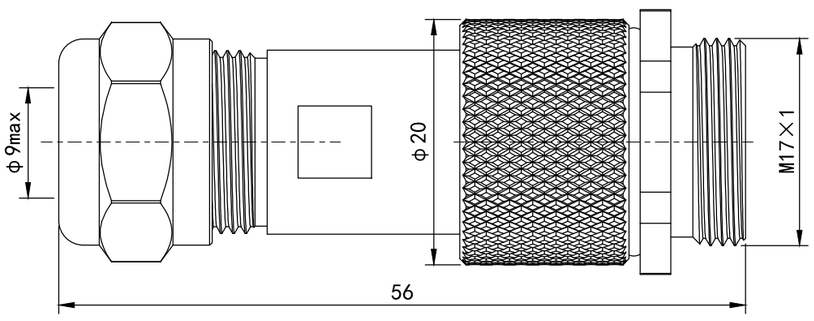

配有塑料防尘盖/金属防尘盖另购
Equipped with plastic dust cover /
Metal dust cover to be purchased separately

方形法兰插座 Square flange mount receptacle

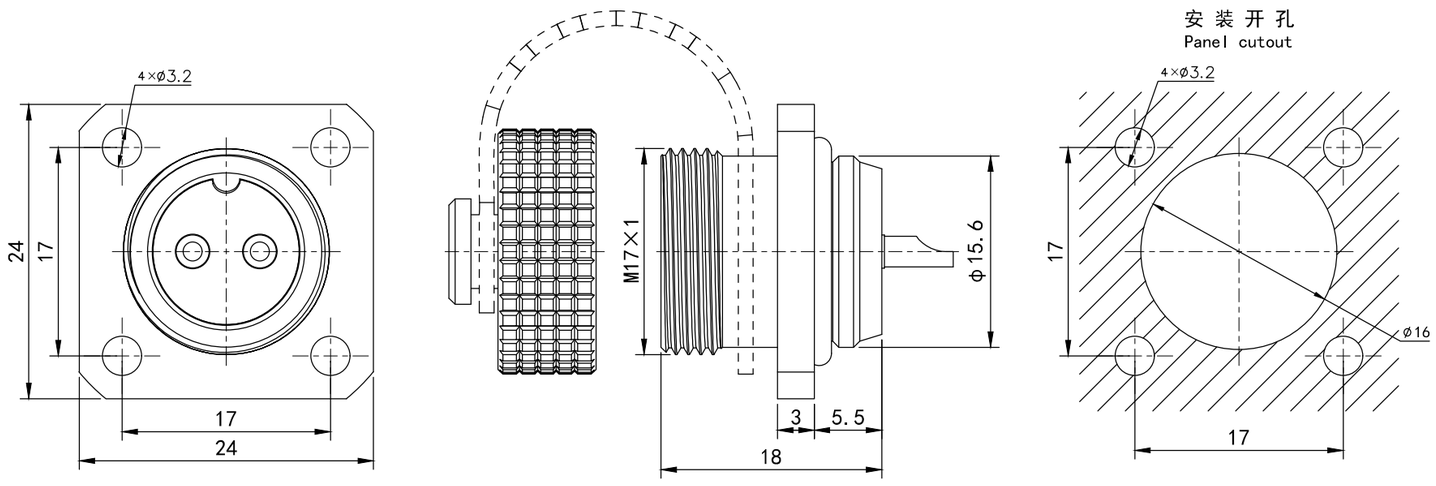

配有塑料防尘盖/金属防尘盖另购
Equipped with plastic dust cover /
Metal dust cover to be purchased separately

材料和技术参数 Material and spec

接插方式 Coupling	螺纹连接 Threaded
外壳材料 Shell material	黄铜（镀镍） Brass with nickel plated
绝缘体 Insert material	塑料pbt，耐高温180℃ PBT,max temperature 180℃
接触件材料 Contact material	铜（镀金） Brass with gold plating
接线方式 Termination	焊接 Solder
插拔次数 Mating cycle	500
温度范围 Temperature range	-30℃~+85℃
防水等级 IP waterproof grade	IP67

焊接芯件参数表 Solder contact spec

芯数 Number of contact	2	3	4	5	6	7	8	9	10	11	12
公端绝缘体正面图 Male contact face view	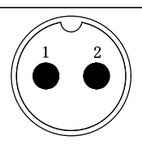	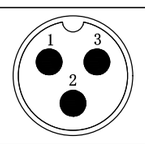	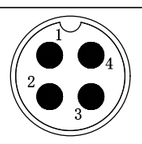	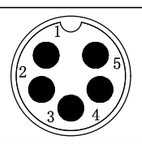	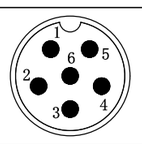	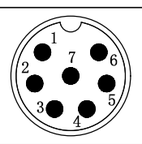	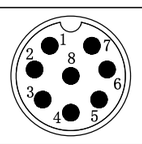	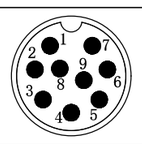	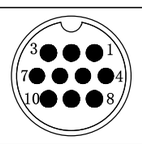	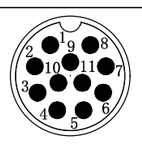	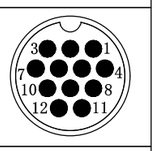
额定电流（A） Rated current(A)	12	12	12	12	5	5	5	5	5	5	5
接触件直径（mm） Contact diameter(mm)	Φ1.55×2	Φ1.55×3	Φ1.55×4	Φ1.55×5	Φ1×6	Φ1×7	Φ1×8	Φ1×9	Φ1×10	Φ1×11	Φ1×12
工作电压（AC.V） Rated voltage(AC.V)	500	500	500	500	400	400	400	400	400	400	400
耐压（AC.V）1 min Test voltage (AC.V)1 min	1500	1500	1500	1500	1200	1200	1200	1200	1000	1000	1000
接触电阻（mΩ） Contact resistance(mΩ)	2.5	2.5	2.5	2.5	5	5	5	5	5	5	5
绝缘电阻（MΩ） Insulation resistance(MΩ)	2000	2000	2000	2000	2000	2000	2000	2000	2000	2000	2000
焊杯孔径（mm） Welding cup aperture（mm）	Φ1.8	Φ1.8	Φ1.8	Φ1.8	Φ1.1	Φ1.1	Φ1.1	Φ1.1	Φ1.1	Φ1.1	Φ1.1